Электрическая схема Bluehelix HiTech RRT H

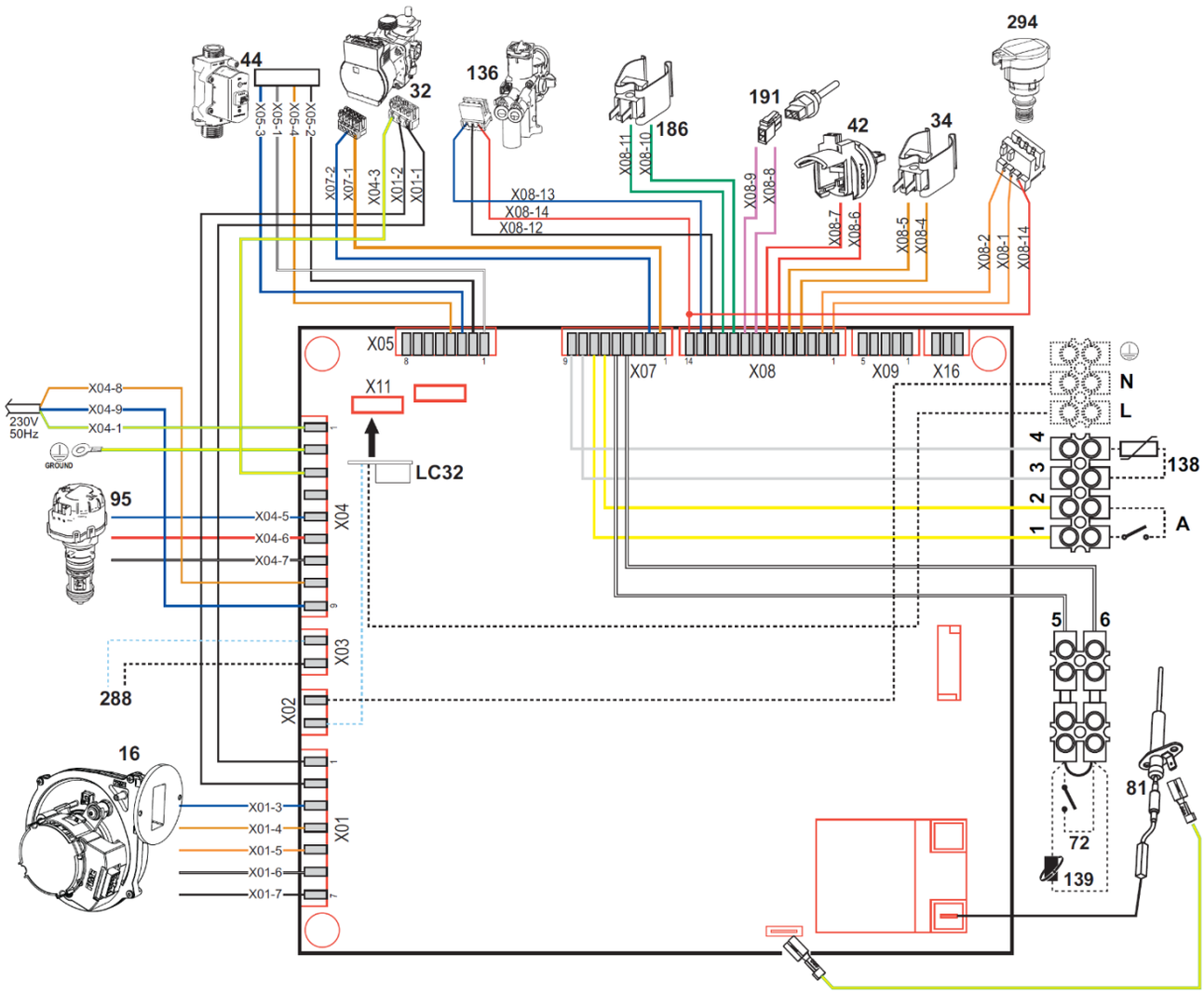

16. Вентилятор.
32. Циркуляционный насос системы отопления.
34. Датчик температуры воды отопления.
42. Датчик температуры ГВС.
44. Газовый клапан.
72. Комнатный термостат (опция).
81. Поджигающий/ионизационный электрод.
95. Трехходовой клапан.
114. Реле давления воды.
136. Расходомер.
138. Уличный датчик (опция).
139. Пульт дистанционного управления (опция).
186. Датчик температуры обратной воды.
191. Датчик температуры дымовых газов.
288. Противообледенительный комплект (опция).
294. Датчик давления.
A Программируемый вход.